Anlage zur Z. 443-2.1-4969
Genehmigt
mit Tonnen-Gewichtsbescheid
vom 28. Juni 1969
Für den Bundesminister für Handel, Gewerbe und Industrie
i. A. Hornbe

UNIMOG 406 mit geschlossenem Führerhaus

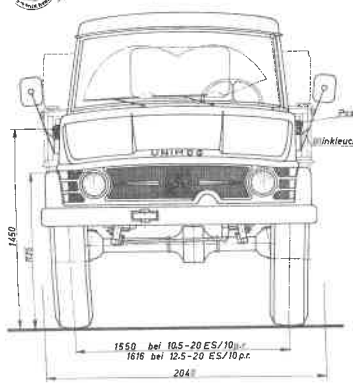

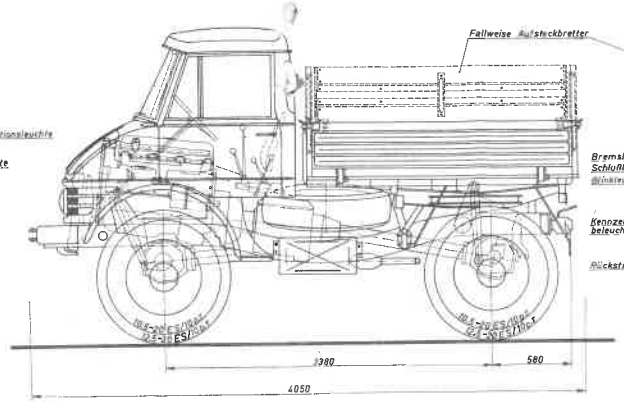

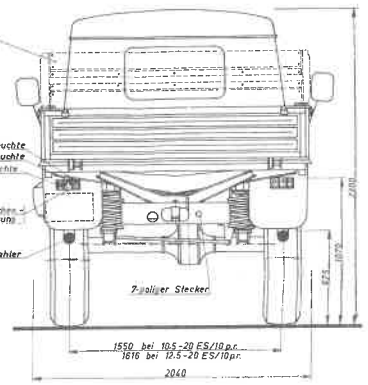

M.: 1:10

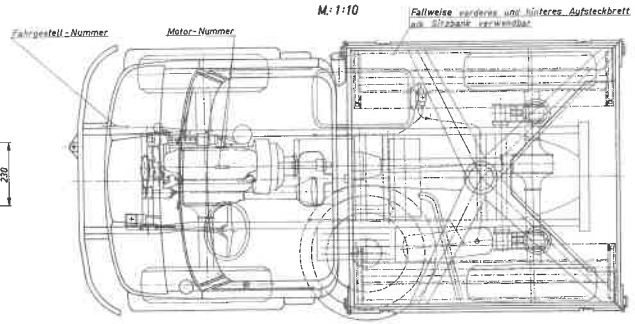

Schalldämpfer

M.: 1:5

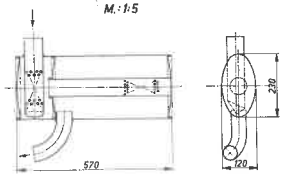

Bremsschema

Ein- und Zweileitungs-Druckluftanhängerbremse (einkreisig)

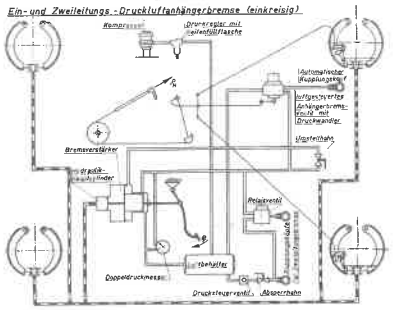

Schema der Kraftübertragung

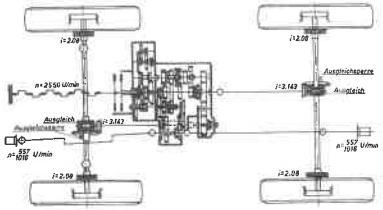

Ausführung „kurze Pritsche"

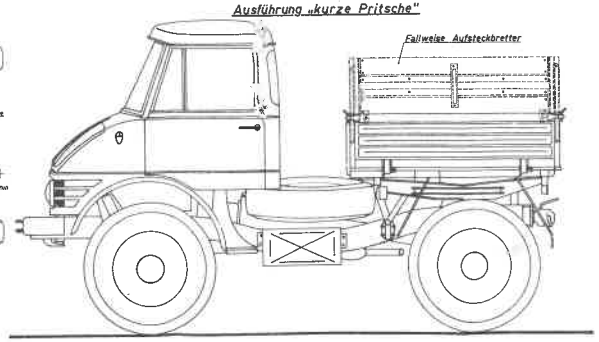

Schaltschema

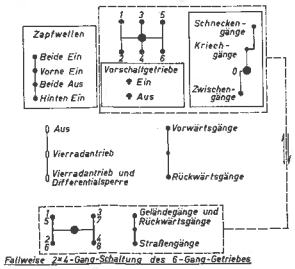

Fallweise 2×4-Gang-Schaltung des 6-Gang-Getriebes